COMPOSANTS PNEUMATIQUES

SERIE 130 VM

vannes à levier rotatif

Guide des désignations

VM 1/4" 62 4A LR ST CC M

Produit
VM = vanne manuelle

Connexion
1/4" = G1/4"
1/2" = G1/2"
3/4" = G3/4"

Taille
62 = 62 mm
74 = 74 mm
02 = 102 mm

Fonction
4 = 4/2
4A = 4/3

Commande
LR = levier rotatif

Rappel
BS = bistable
ST = stable sur 3 positions

Option
CC = centres fermés
CA = centres ouverts

Matière
M = métal

Les vannes à levier rotatif de la série 130 sont particulièrement indiquées pour les fixations en panneau ou “passe-cloison”, et sont disponibles dans 3 tailles différentes avec respectivement des connexions en 1/4”, 1/2” et 3/4”.
Pour chaque taille, 3 versions peuvent être fournies: 4/2, 4/3 centres fermés et 4/3 centres ouverts.

CARACTERISTIQUES TECHNIQUES

Construction:	4/2 - 4/3
Fluide:	air comprimé filtré (avec /sans lubrification)
Installation:	fixation en panneau ou "passe cloison"
Type de connection:	G1/4” - G1/2" - G3/4"
Pression d’exercice:	0÷10 bar
Température de travail:	mini = -5°C
	maxi = 60°C
Débits	taille 62: 400 NL/min; taille 74:1100 NL/min; taille 02:3200 NL/min

COMPOSANTS PNEUMATIQUES

SERIE 130 VM

vannes à levier rotatif

VANNES TAILLE 62

	CODE	DESIGNATION
	1300334001	VM 1/4" 62 4 LR BS 00 M
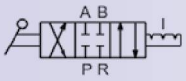	**1300337001**	VM 1/4" 62 4A LR ST CC M
	1300337002	VM 1/4" 62 4A LR ST CA M

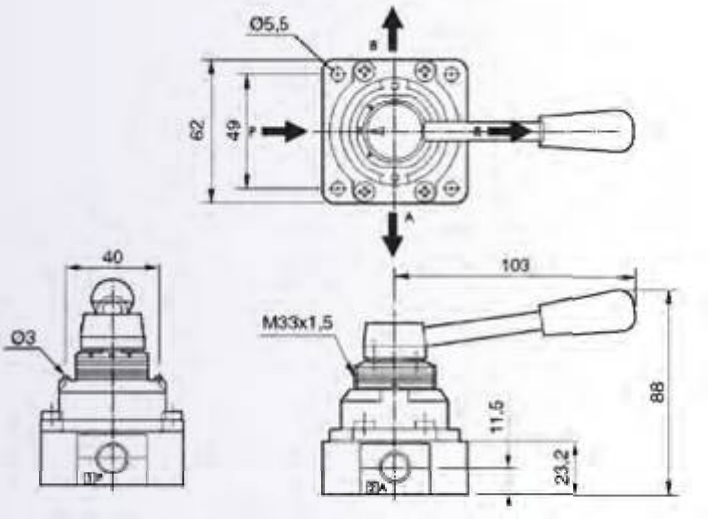

VANNES TAILLE 74

	CODE	DESIGNATION
	1300354001	VM 1/2" 74 4 LR BS 00 M
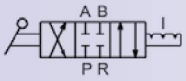	**1300357001**	VM 1/2" 74 4A LR ST CC M
	1300357002	VM 1/2" 74 4A LR ST CA M

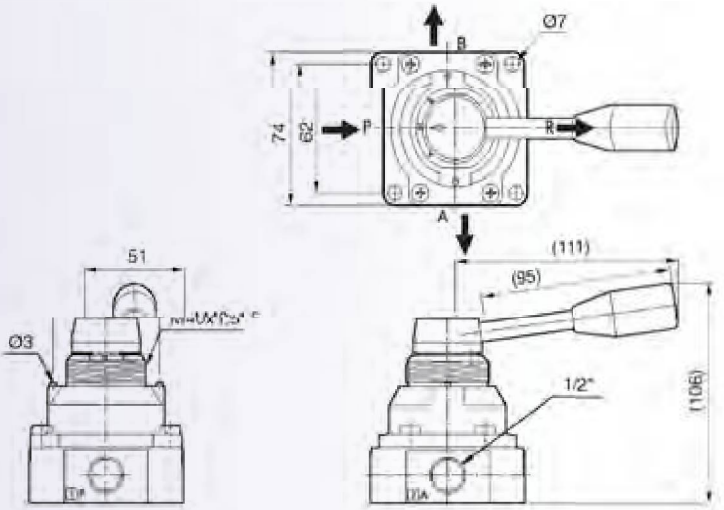

VANNES TAILLE 02

	CODE	DESIGNATION
	1300384001	VM 3/4" 02 4 LR BS 00 M
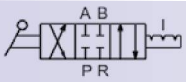	**1300387001**	VM 3/4" 02 4A LR ST CC M
	1300387002	VM 3/4" 02 4A LR ST CA M

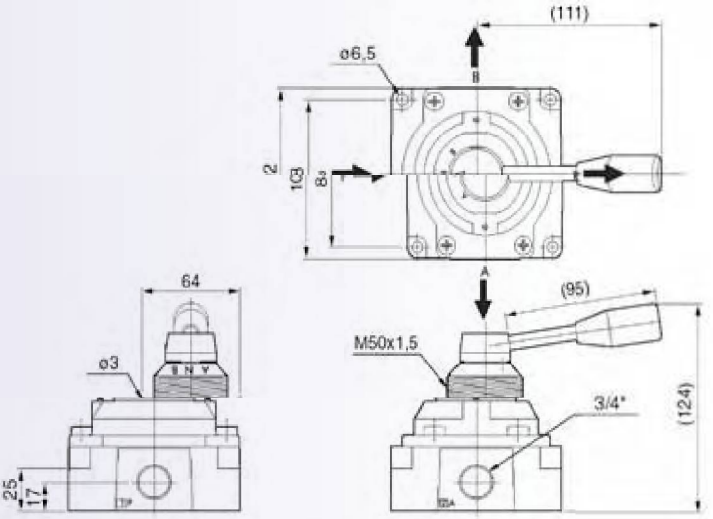

 La société se réserve le droit de modifier à tout moment et sans préavis les cotes d'encombrement qui ne sont données qu'à titre indicatif